DG Edukacja i Kultura
Program „Uczenie się przez całe życie"
Leonardo da Vinci

Wymiana rozrusznika w silnikach TU 3M 1.4.

Peugeot 205 i 309

PL/07/LLP-LdV/IVT/140359

24.02 – 15.03.2008

Zespół Szkół Samochodowych

Ul. Klonowaci 14

71-244 Szczecin

W takie silniki wyposażono samochody produkcji francuskiej jak:

Peugeot 205 oraz Peugeot 309.

Pierwsza rzecz, jaką należy zrobić przy danej czynności jest odłączenie zacisku plusa od akumulatora.

Kolejnym krokiem, aby dostać się do rozrusznika jest wyjęcie puszki z filtrem powietrza. Żeby tego dokonać potrzebne jest wcześniejsze odczepienie rury od kolektora wydechowego oraz wężyka podciśnieniowego- odczepić zaczep wężyka i zdjąć go z obudowy klapki termostatu. Demontaż górnej części (przejścia od puszki z filtrem do układu wtryskowego) nie jest konieczny.

Po tych czynnościach mamy dostęp do rozrusznika. Część ta jest umiejscowiona dokładnie pod puszką z filtrem. Dolne mocowanie puszki filtra przykręcone jest do rozrusznika.

Następnie odłączamy przewód od sprzęgła rozrusznika . Kluczem 13, płaskim lub oczkowym, odkręcamy dwa przewody, które zasilają rozrusznik. Znajdują się one w górnej części rozrusznika, na wysokości sprzęgła rozrusznika (zaznaczone kółkiem na zdjęciu).

Należy okręcić dwie śruby (13, najlepiej grzechotka), które mocują rozrusznik do bloku silnika. Dojście do nich jest od strony osi samochodu. Jedna jest dobrze widoczna, drugą niestety trzeba znaleźć ręką. Do tych śrub przymocowany jest uchwyt puszki filtra powietrza, który odejdzie wraz ze śrubami.

Odkręcamy trzecia śrubę mocującą rozrusznik, która znajduje się po drugiej stronie kołnierza przy rozruszniku, od strony akumulatora. W ten sposób rozrusznik mamy odkręcony, można go wyciągnąć z pojazdu. Zdjęcia wymontowanego rozrusznika, z ponumerowanymi w ten sam sposób śrubami i zaznaczonymi miejscami, gdzie przykręcone są kable zasilające:

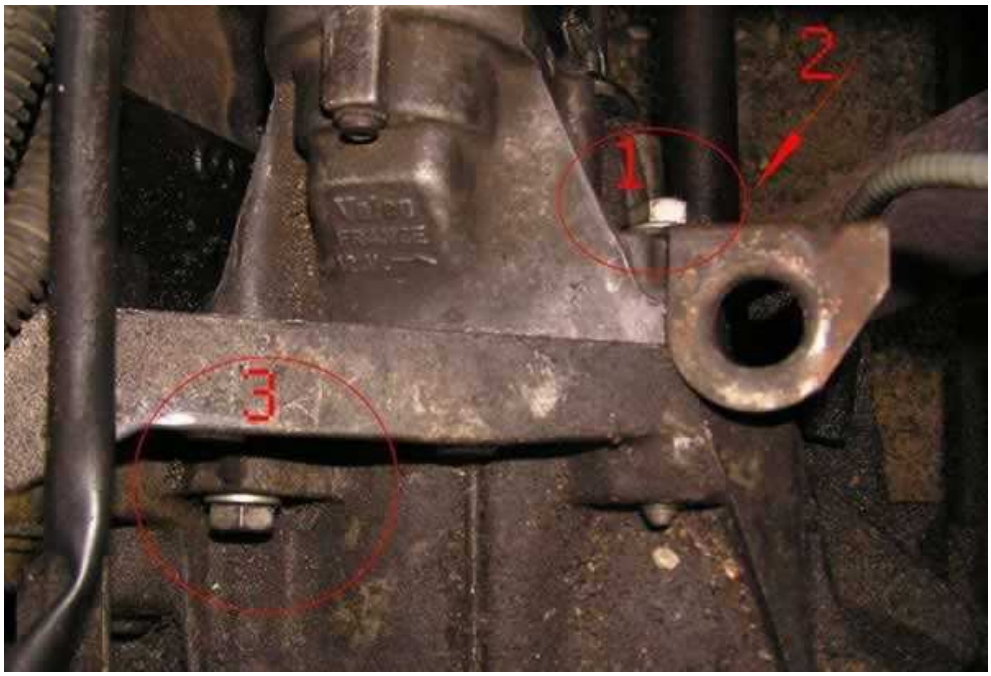

Montaż nowego rozrusznika odbywa się dokładnie odwrotnie jak jego demontaż. Wkładamy nowy rozrusznik na miejsce starego i przykręcamy śrubę kluczem 13(grzechotka) (na zdjęciu nr3). Przykręcamy dwie śruby mocujące rozrusznik do bloku silnika, razem z uchwytem puszki filtra powietrza. Płaskim kluczem 13 mocujemy kable zasilające do rozrusznika. Podłączamy przewód do sprzęgła rozrusznika . Następnie montujemy puszkę filtra powietrza. Montujemy rurę kolektora wydechowego i wężyk podciśnieniowy. Pozostaje podłączyć plus do akumulatora i można uruchomić silnik.

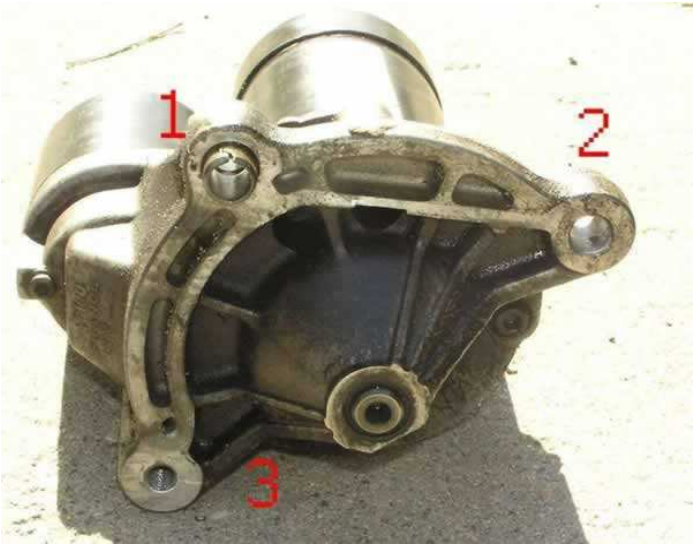
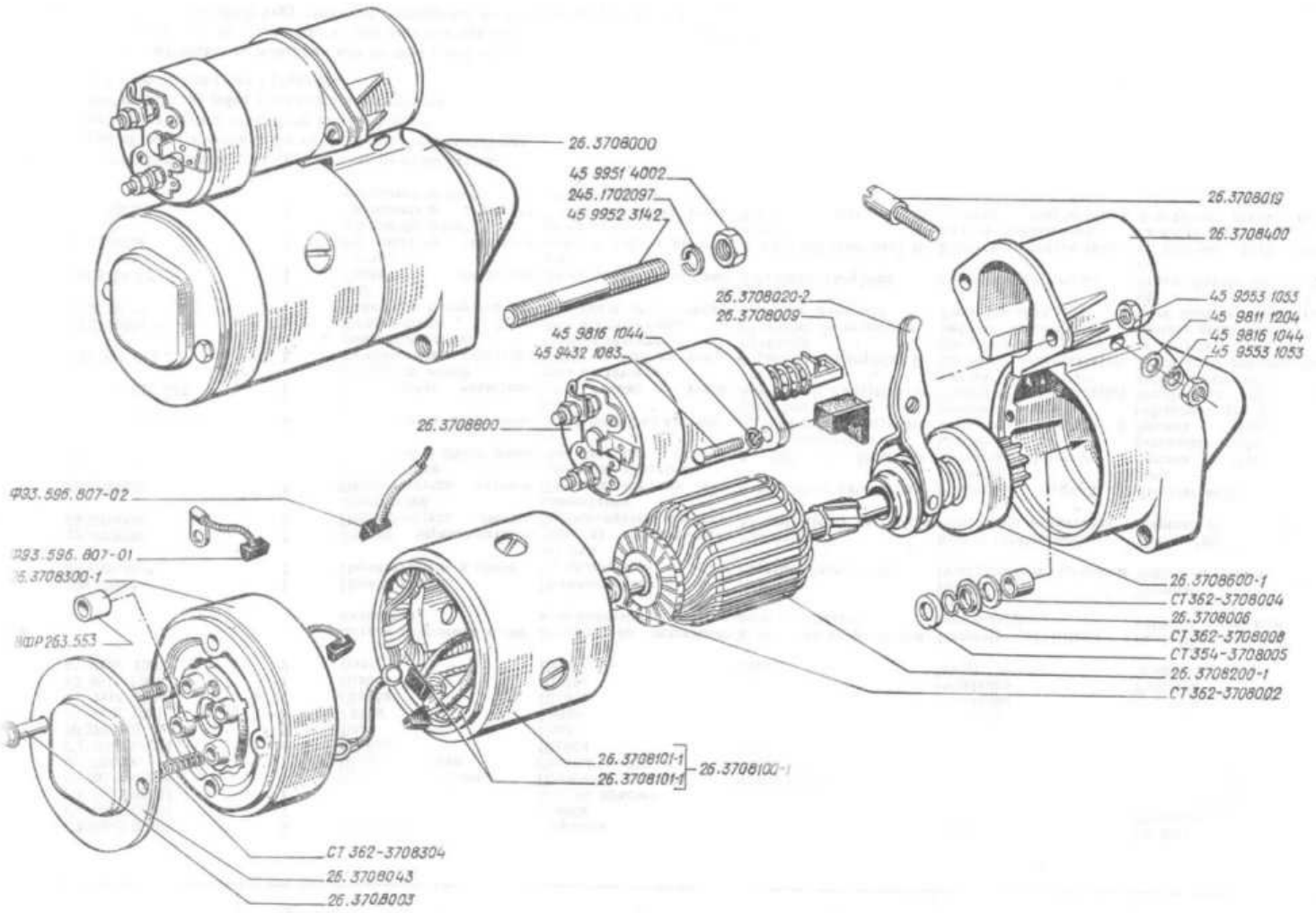
Schemat budowy rozrusznika dołączony do instrukcji naprawy